Инструкция по эксплуатации

HWP2/HWP3 Гидравлическая погружная помпа 2” и 3”

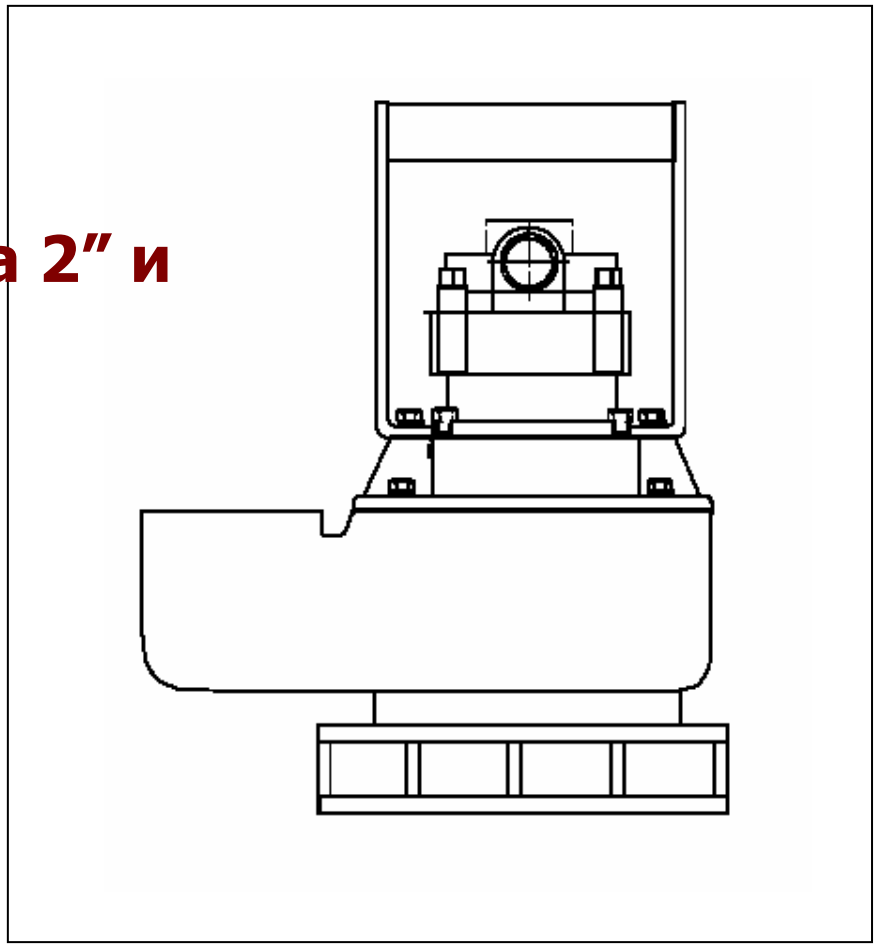

Спасибо за то, что выбрали отбойный молоток HYCON.

Чтобы удостовериться в технических возможностях и высокой производительности Вашего нового инструмента, мы рекомендуем Вам внимательно изучить эту инструкцию по эксплуатации, обращая особое внимание на главу

Безопасность и меры предосторожности

Мы надеемся, что Вы останетесь довольны вашей новой гидравлической погружной помпой.

С наилучшими пожеланиями,
HYCON A/S

HYCON A/S
Vester Hassingvej 33
DK-9320 Hjallerup
Denmark

Tel: +45 9647 5200
Fax: +45 9647 5201
Mail hycon@hycon.dk
www.hycon.dk

Содержание

Стр.

Меры предосторожности 2

Поток масла и давление 4

Информация по техническим возможностям погружной гидравлической помпы 4

Таблица производительности 5

Габаритные размеры 6

Порядок включения 7

Технические характеристики 8

Подключение к гидравлическим источника питания 9

Профилактика и техническое обслуживание 10

Типы масла 10

Условия гарантии 11

ЕС-Сертификат соответствия 12

Меры предосторожности

- Перед использованием помпы прочтите инструкцию по эксплуатации к погружной гидравлической помпе и источнику питания.

- Проверьте скорость подачи масла к погружной помпе. Поток масла не должна превышать 20 л/мин. для модели **HWP2** и 30 л/мин для модели **HWP3**, при максимальном давлении для обеих моделей 172 bar (обратите внимание на раздел **«Подача масла и давление»** на стр.4). Слишком высокий поток масла может привести к чрезмерной быстроте работы помпы, а, следовательно, создает риск ее повреждения.

- Быстроразъемные соединения (далее - БРС) должны быть подключены и зафиксированы соответствующим образом. Отсоединение БРС во время работы инструмента может привести к повреждению гидромотора.

- Убедитесь в том, что БРС и сбросовый рукав подключены соответствующим образом и зафиксированы.

- Тонкая струя масла под давлением может поранить кожу. Никогда не проверяйте пальцем, есть ли утечка масла и не приближайте лицо к месту предполагаемой утечки – в этих целях рекомендуется использовать кусочек картона. Если масло все-таки повредило кожу, то следует немедленно обратиться за медицинской помощью.

- Всегда используйте испытанные рукава высокого давления (далее - РВД). *При необходимости свяжитесь с дилером.*

- Оператор должен быть особенно внимателен и осторожен при работе на сложных участках местности, таких как склоны. При работе с помпой необходимо обеспечить устойчивую опору для ног и постоянно сохранять равновесие. При работе в котловане всегда существует опасность сползания почвы.

- Оператор, эксплуатирующий гидравлическую погружную помпу должен носить защитные очки, наушники, шлем и защитную обувь.

- Запрещено производить осмотр или очистку гидравлической погружной помпы, замену и отсоединение РВД, когда помпа подключена к источнику питания.

- Шланги должны быть подключены к помпе до включения источника питания. Убедитесь, что все соединения плотно затянуты.

- Помпу запрещено использовать, если температура масла более 80 С°. Эксплуатация при высокой температуре масла может привести к перегреву двигателя помпы и создать опасность ожога для оператора.

- Чтобы избежать травм и повреждения оборудования все ремонтные работы, сервисное и техническое обслуживание должно производиться только квалифицированными специалистами.

Внимание

- Помпу следует хранить в сухом и безопасном месте.
- Всегда используйте РВД, БРС и запасные части, рекомендованные фирмой HYCON A/S. Подключайте РВД, так чтобы помпа качала жидкость в правильном направлении. Если помпа работает в неправильном направлении, это может привести к повреждениям, на которые не распространяется действие гарантии.
- Ремонт должен производить только квалифицированными специалистами.
- Убедитесь в том, что БРС были очищены перед использованием.
- Всегда отключайте гидравлическую систему перед подключением помпы. В противном случае возникает риск повреждения БРС и двигателя или перегрева гидравлической системы.

Подача масла и давление

Гидравлическая погружная помпа HYCON предназначена для работы с определенной скоростью подачи масла, уровнем рабочего давления и максимального давления. Слишком высокая скорость подачи масла и/или слишком высокое давление может привести к перегрузке помпы, что означает то, что срок службы вашей помпы HYCON будет ниже ожидаемого, а цена обслуживания и ремонта будет слишком высока.

Необходимо проверять, чтобы поток масла не превышал положенную норму, что рабочее давление выставлено правильно и предельно допустимый уровень давления не превышен.

На **стр. 7** находится таблица технических характеристик, на **стр. 8** – инструкция по подключению помпы к гидравлическому источнику питания и указания к проверке помпы на перегрузку.

Информация по техническим возможностям погружной гидравлической помпы

Погружная гидравлическая помпа HYCON компактная, легкая и обладает высокой производительностью. Модель **HWP2** весит всего 7.7 кг и откачивает до 40 м³/ч, тогда как модель HWP3 весит всего 11 кг и откачивает до 80 м³/ч. Только гидравлические погружные помпы имеют столь высокую производительность по отношению к собственному весу.

Гидравлическая погружная помпа HYCON идеально подходит для откачивания всех видов жидкости, особенно грязной. Помпы типа VORTEX, разработаны специально для откачки загрязненной жидкости, что не уменьшает срок службы помпы и ее компонентов. Помпа при этом не требует дополнительного обслуживания.

Модель **HWP2** может откачивать жидкость с содержанием твердых частиц диаметром до ø38 мм, а модель **HWP3 –** с твердыми частицами диаметром до ø63 мм.

Помпа является универсальным инструментом. Жидкость при перекачивании ее помпой не разбрызгивается.
Конструкция помпы позволяет ей работать без нагрузки (без воды) без угрозы повреждения.

Погружная гидравлическая помпа может подключаться к экскаваторам и другой строительно-дорожной технике. Компания HYCON рекомендует использовать делитель потока, чтобы предохранить помпу от слишком высокого потока масла, слишком большого давления и работы в обратном направлении. Обратите внимание на **стр. 9**.

В целях охраны окружающей среды следует использовать биологически разлагаемое масло.

Таблица производительности HWP2/HWP3

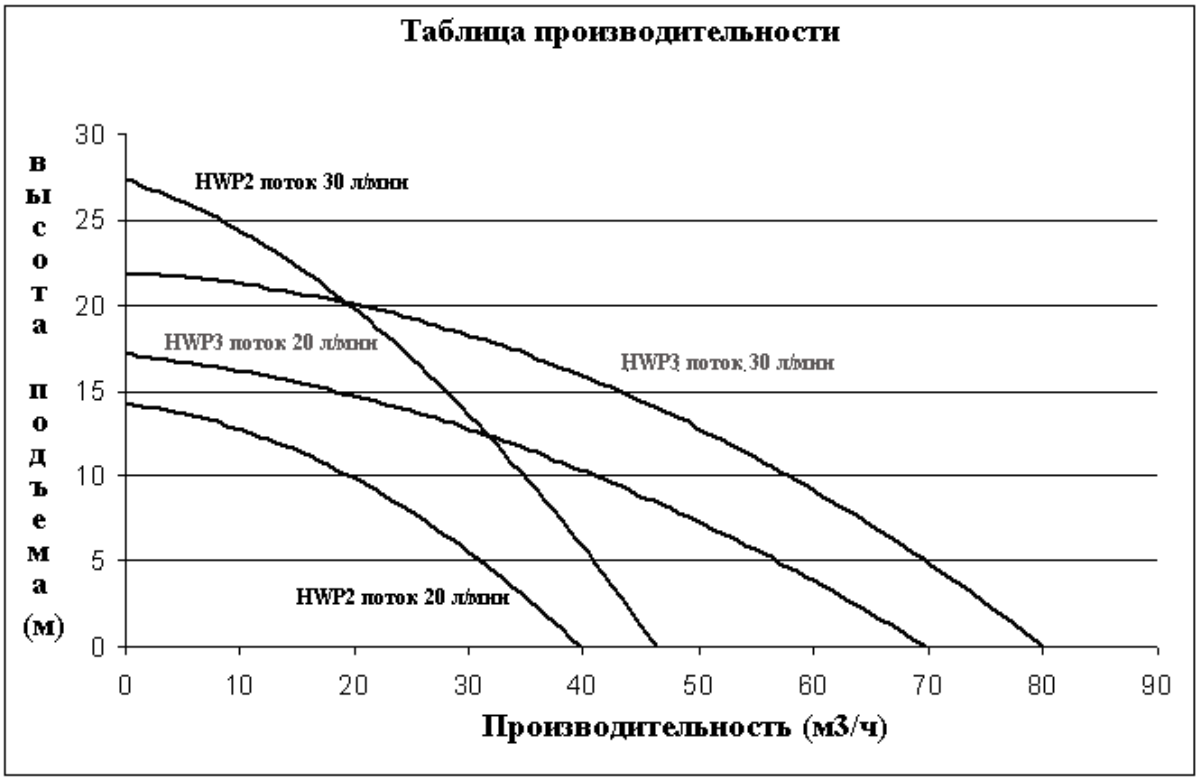

Габаритные размеры

Шламовая помпа HWP2

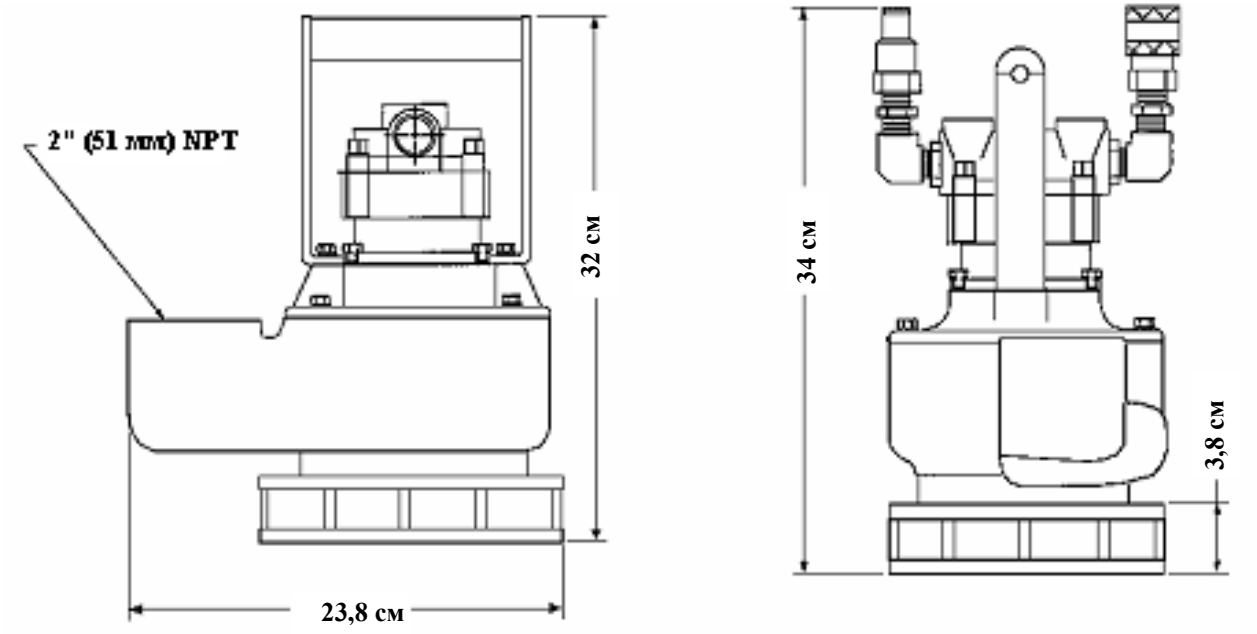

Шламовая помпа HWP3

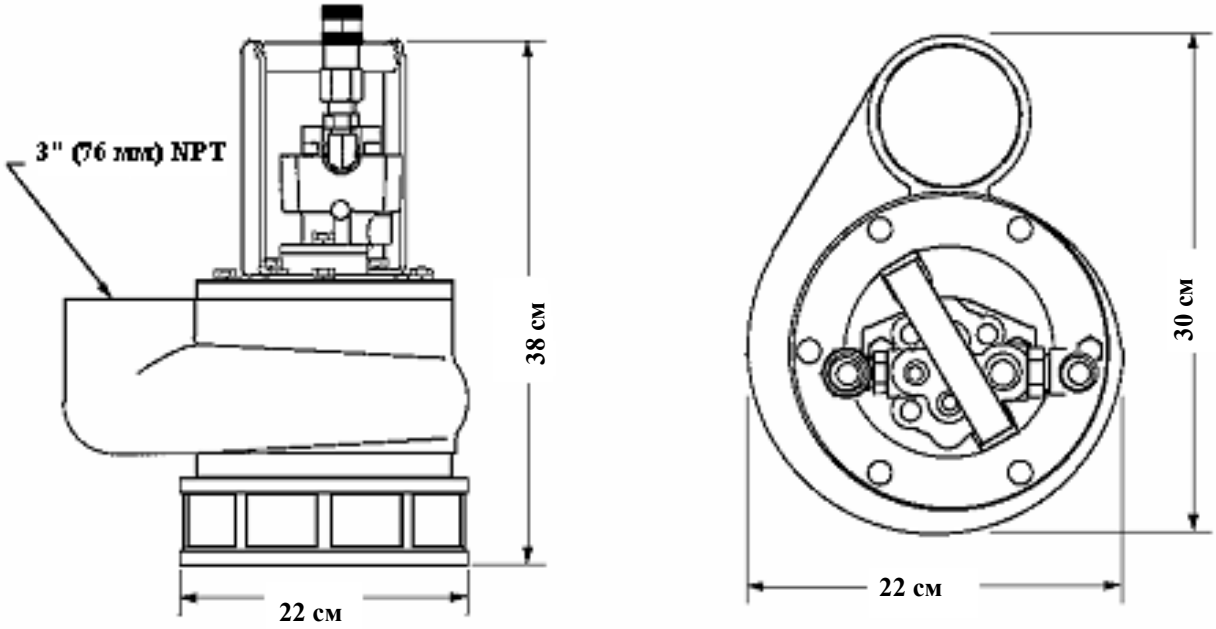

Порядок включения

Включение

- Разверните сливной рукав.
- Подключите РВД, предварительно очистив БРС.
- Встаньте устойчиво перед началом работ.
- Опустите помпу в жидкость. Убедитесь, что сливной рукав надежно зафиксирован.
- Включите источник питания.

Выключение

- Выключите источник питания

Технические характеристики

	HWP2	HWP3
Вес без шлангов	7.7 кг	11 кг
Поток	20-30 л/мин.	20-30 л/мин.
Рабочее давление	90-140 bar	120-140 bar
Настройка макс. давления обратного клапана	макс. 172 bar	макс. 172 bar
Макс. обратное давление	40 bar	40 bar
Макс. температура масла	80°C	80°C
Макс. температура воды	80°C	80°C
Макс. Размер твердых частиц	ø38 мм	Ø63 мм
Макс. объем откачиваемой жидкости	46 м³/ч	80 м³/ч
Макс. высота подъема жидкости	28 м	22 м
Диаметр сливного рукава(внутренний)	2″	3″
Возможность работы без жидкости	да	да

Подключение к гидравлическому источнику питания

Гидравлическая погружная помпа может быть подключена к различным источникам питания, таким как: экскаваторы, грузовики, погрузчики, тракторы и т.д., и, конечно же, к гидравлическим станциям HYCON, которые смогут гарантировано обеспечить наилучшие условия для функционирования помпы.

Помпа не рассчитана на работу при потоке масла и рабочем давлении свыше установленной нормы.

Проверьте поток масла и рабочее давление с помощью измерительного оборудования. Измерительного оборудование должно иметь манометр, расходомер и клапан регулирования потока.

Убедитесь в том, что:

- скорость поток масла не слишком высок
- рабочее давление не слишком высокое
- обратное давление не слишком высоко
- клапан сброса давления не выставлен на уровень свыше 160 bar
- внутренний диаметр РВД не меньше ½”
- все соединения зафиксированы должным образом
- источник питания оборудован масляным фильтром мин. 25 Мкм

РВД со слишком маленьким внутренним диаметром и/или дефектными БРС не дадут номинального рабочего давления.

Дилер может обеспечить соответствующую проверку.

Если мощность источника питания слишком высока:

- источник питания должен быть приведен в соответствие с необходимой мощностью
- либо следует использовать делитель потока масла HYCON, чтобы избежать перегрузки помпы
- либо следует использовать одну из гидравлических станций HYCON. *Ваш дилер может посоветовать вам в выборе правильной гидравлической станции.*

В случае каких-либо сомнений, пожалуйста, свяжитесь с нашим дилером или компанией HYCON A/S.

Профилактика и Техническое обслуживание

Профилактика/Техническое обслуживание	Ежедневно	Ежемесячно	Ежегодно
Проверка БРС и тщательная очистка	X		
Проверка РВД	X		

NB. Во время профилактики/ремонта важно правильно подключить быстроразъемные соединения.

Типы масла

Рекомендуемое гидравлическое масло **Shell Tellus** (в предпродажной подготовке использовано гидравлическое масло Масло **Shell Tellus T-46 ISO HV, DIN 51524-3 HVLP**).
Либо синтетическое или органическое гидравлическое масло, которые соответствуют следующим значениям:

Рекомендуемая вязкость	20-40 мм^2/с
Дозволенная вязкость	15-100 мм^2/с
Индекс вязкости	Min. 100
Температура	-20° до +70° C

При использовании биологически разлагаемого масла, рекомендуется масло на основе сурепицы. Другие типы масла могут отрицательно повлиять на компоненты помпы.

Условия гарантии

Гарантийный срок – 12 месяцев с момента продажи, при условии правильной эксплуатации.

Гарантийный случай распространяется на неисправности, связанные с конструктивными неисправностями и производственным браком.

Если причиной поломки явилась некорректная эксплуатация, неправильная транспортировка, недостаток сервисного обслуживания, то гарантия на эти случаи не распространяется.

EC-Сертификат соответствия

HYCON A/S
Vester Hassingvej 33
DK-9320 Hjallerup
Denmark

Tel: +45 9647 5200
Fax: +45 9647 5201
Mail hycon@hycon.dk
www.hycon.dk

Мы заявляем, что Погружные гидравлические помпы **HWP2 and HWP3** произведены в соответствии с директивами EC: Directives 98/37/EC

HYCON A/S
Vester Hassingvej 33
DK-9320 Hjallerup
Denmark

Henrik Steen
General Manager