Руководство по эксплуатации

HFD Делитель потока

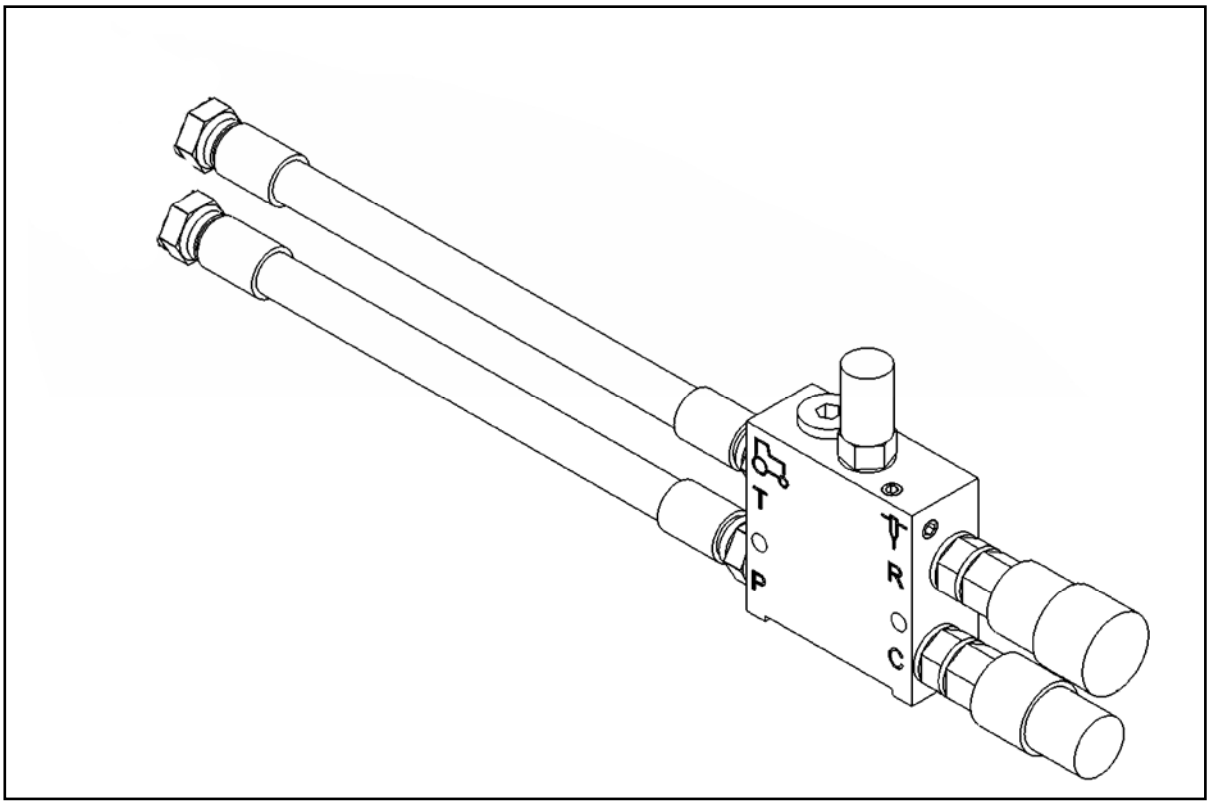

HYCON A/S
Juelstrupparken 11
DK-9530 Støvring
Denmark

Tel: +45 9647 5200
Fax: +45 9647 5201
Mail hycon@hycon.dk
www.hycon.dk

Содержание

Стр.

Общие положения 2

Меры предосторожности 3

Технические характеристики и назначение оборудования 4

Принципиальная схема 5

Эксплуатация оборудования 6

Профилактика и техническое обслуживание 7

Типы гидравлической жидкости 7

Схема разбора, запасные части 8

Гарантийные обязательства 9

Общие положения

Данная инструкция по эксплуатации является неотъемлемой частью оборудования. В ней обозначены правила и рекомендации, которые помогут безопасно и эффективно эксплуатировать оборудование. Перед эксплуатацией все операторы **обязаны** внимательно прочитать и осознать содержание инструкции. Из соображений безопасности, особенно важно изучить все меры предосторожности. Меры предосторожности необходимо строго соблюдать во время эксплуатации и обслуживания. * Не следование рекомендациям и мерам предосторожности, а также использование оборудования не в соответствии с прямым назначением может привести к выходу оборудования из строя и создать риск травмы оператора.

Всегда помещайте данную инструкцию в легко доступном месте. Убедитесь, что весь персонал, эксплуатирующий данное оборудование может в случае возникновения вопросов обращаться к данной инструкции. В случае повреждения или утраты данной инструкции рекомендуется немедленно связаться с Вашим дилером для получения новой копии.

Компания Hycon рекомендует использовать только оригинальные запасные части. Использование неоригинальных запасных частей может привести к выходу оборудования из строя и создать риск травмы оператора.

Меры предосторожности

- Тонкая струя гидравлической жидкости (масла) под давлением может поранить кожу. Никогда не проверяйте пальцем, наличие утечки гидравлической жидкости (масла) и не приближайте лицо к месту предполагаемой утечки – в этих целях рекомендуется использовать кусочек картона. Если гидравлическая жидкость (масло) все-таки повредило кожу, то следует немедленно обратиться за медицинской помощью.

- Всегда используйте испытанные рукава высокого давления (далее - РВД). При необходимости свяжитесь с дилером. Подключайте шланги корректно, предварительно прочитав главу **Подключение**.

- Эксплуатация делителя потока при температуре масла, превышающей норму, может привести к перегреву делителя потока и создать опасность ожога оператора.

- Чтобы избежать травм и повреждения оборудования все ремонтные работы, сервисное и техническое обслуживание должно производиться только квалифицированными специалистами.

Внимание

- Всегда используйте РВД, быстроразъемные соединения (далее - БРС) и запасные части, рекомендованные фирмой HYCON A/S.

- Перед подключением убедитесь в том, что БРС очищены.

- Всегда отключайте гидравлическую систему перед подключением/отключением инструмента от делителя потока. В противном случае возникает риск повреждения БРС или перегрева гидравлической системы

Технические характеристики и назначение оборудования

Делитель потока HYCON HFD используется для предохранения гидравлического инструмента от перегрузки, в случае использования в качестве источника питания экскаваторы, крановые манипуляторы, погрузчики т.п.

Делитель потока HYCON обладает 3 встроенными функциями:

1. Регулировочный клапан - адаптирует гидравлический потока источника питания к необходимому для работы инструмента потоку.
2. Клапан сброса давления - гарантирует максимальное рабочее давление в инструменте.
3. Контрольный клапан: гарантирует, что инструмент не будет работать в обратном направлении.

Поток на выходе регулируется сменными дросселирующими кольцами (поставляются в комплекте с делителем потока).

Делитель потока Hycon HFD гарантирует стабильную работу инструмента при использование в качестве источника питания строительно-дорожную технику.

Максимальное давление на входе	240 bar
Максимальный поток на входе	80 л/мин
Давление на выходе	160 bar
Поток на выходе	регулируемый (20, 30, 40 л/мин) сменными дроссельными кольцами, стандартный 20 л/мин

Принципиальная схема

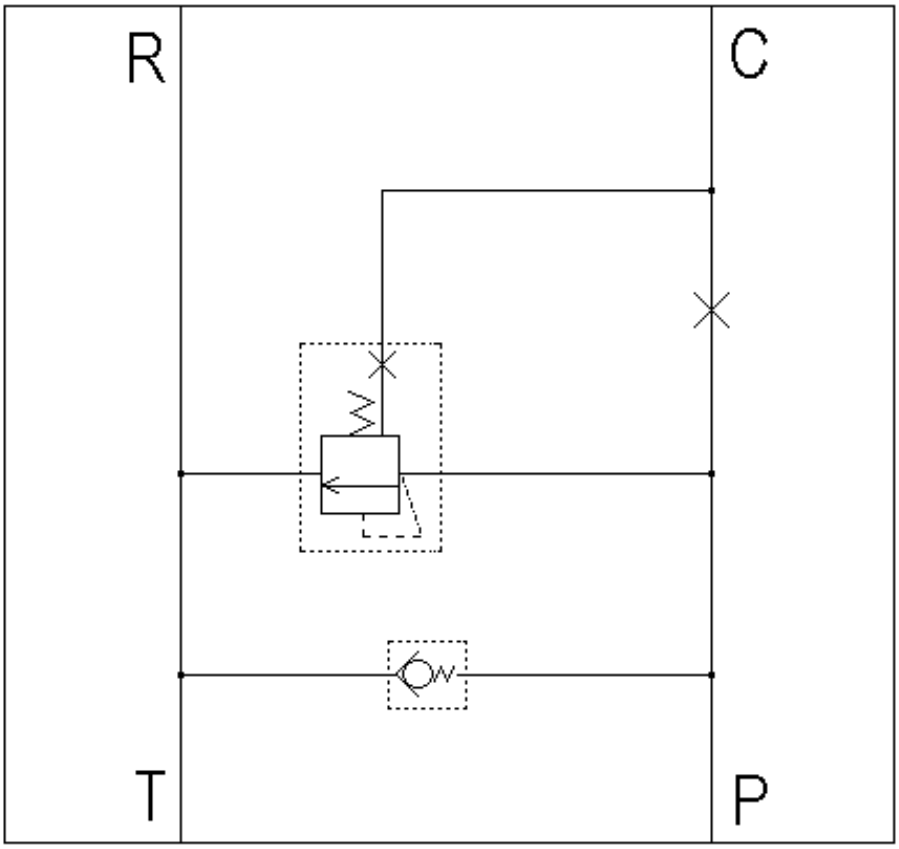

Эксплуатация оборудования

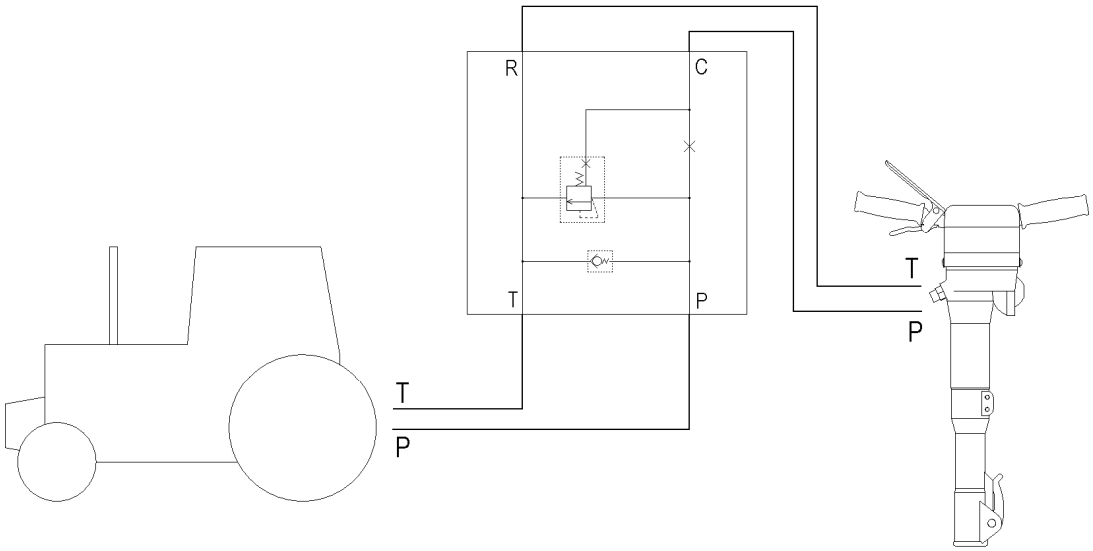

Делитель потока может быть подключен к различным источникам питания, таким как: экскаваторы, грузовики, погрузчики, тракторы и т.д. Делитель потока уменьшает скорость подачи и давление масла, что дает возможность использовать вышеперечисленные машины в качестве источника питания для гидравлического инструмента HYCON, например гидравлического отбойного молотка

Подключите штуцер **P** на делителе потока к питающей линии источника питания и разъем штуцер **T** на делителе потока к возвратной линии источника питания.

После этого гидравлический инструмент можно подключать к делителю потока.

Профилактика и Техническое обслуживание

Профилактика/Техническое обслуживание	Ежедневно	Ежемесячно	Ежегодно
Проверка БРС и тщательная очистка	X		
Проверка РВД	X		

Типы гидравлической жидкости

Следует использовать рекомендованную гидравлическую жидкость (гидравлическое масло, биологически разлагаемое масло) с минимальным индексом вязкости: 150 SUS@100 F = 32 ISO VG = 15W SAE или:

Shell	Shell Tellus T 32 / 46
Mobil	Mobil DTE 13M/15M
Texaco	RANDO HDZ ISO-VG 32 / 46
Chevron	гидравлические масла EP
Exxon	гидравлические масла J-58

Либо синтетическое или органическое гидравлическое масло, которые соответствуют следующим значениям:

Рекомендуемая вязкость	20-40 мм^2/с
Дозволенная вязкость	15-100 мм^2/с
Индекс вязкости	Min. 100
Температура	-20° до +70° C

Другие типы масла могут отрицательно повлиять на уплотнения. При каких-либо сомнениях, пожалуйста, свяжитесь с нашим дилером.

В предпродажной подготовке использовано гидравлическое масло Масло **Shell Tellus T-46 ISO HV, DIN 51524-3 HVLP**.

Гарантийные обязательства

Общие положения

Гарантийный срок эксплуатации на все оборудование составляет 12 месяцев с момента его передачи покупателю (фиксируется в эксплуатационной документации).
Гарантией обеспечивается в течение гарантийного всего срока безвозмездное устранение выявленных дефектов, а в определенных случаях - замену дефектного изделия при соблюдении покупателем условий эксплуатации, хранения, транспортирования и монтажа. Обязательства поставщика касаются только восстановления качества изделия в течение установленного гарантийного срока и не распространяются на косвенные потери покупателя (от простоя, упущенной выгоды и пр.)

Гарантийные обязательства прекращаются в случае:

- несоблюдения покупателем правил эксплуатации, хранения, транспортирования и монтажа оборудования, указанных в эксплуатационной документации;
- использования оборудования не по назначению;
- проведения покупателем ремонтных и регламентных работ оборудования, противоречащих требованиям соответствующих разделов эксплуатационной документации;
- проведения покупателем в период гарантийного срока ремонтных работ без согласования с поставщиком;
- внесения покупателем изменений в конструкцию оборудования;
- применения нештатных запасных частей, приспособлений и смазки,
- применения не соответствующих указанным в инструкции параметрам гидравлической жидкости, топлива,
- возникновения форс-мажорных обстоятельств (пожара, стихийных бедствий, пр.)

Порядок исполнения гарантийных обязательств

1. При обнаружении в течение гарантийного срока в поставленной продукции несоответствия качества установленным требованиям покупатель должен предъявить
поставщику рекламацию.

2. Рекламация направляется в письменной форме. В ней указывается:
    - наименование изделия;
    - его заводской номер;
    - номер транспортного или иного документа, по которому изделие получено;
    - основные дефекты, обнаруженные в изделии, с указанием предполагаемой причины их возникновения;
    - способы их устранения (силами поставщика или покупателя).
    -

3. При согласии поставщика с выводами покупателя о причинах возникновения дефектов и способах их устранения поставщик в письменной форме сообщает о готовности принять изделие в гарантийный ремонт с указанием сроков проведения ремонта в случае, если ремонт планируется произвести силами поставщика, или подтверждает готовность восполнить ЗИП покупателя в части поставки запасных частей, использованных для проведения ремонта своими силами.

Для проведения ремонта силами поставщика покупатель за свой счет направляет поставщику дефектное изделие в таре, исключающей его дальнейшее повреждение при транспортировании. К изделию должен быть приложен паспорт (формуляр,

этикетка). Поставщик совместно с предприятием-изготовителем устраняет дефекты изделия, после чего делает запись в паспорт (формуляр, этикетку) о продлении гарантийного срока с учетом времени, потребовавшегося на восстановление работоспособности изделия, и затем возвращает изделие покупателю. В случае невозможности проведения ремонта поставщик производит замену изделия. Возврат изделия покупателю осуществляется за счет поставщика.

4. При несогласии поставщика с выводами, покупателя о причинах возникновения дефектов и способах их устранения он принимает решение о проведении исследования изделия с целью установления характера дефектов (производственный, конструктивный, эксплуатационный, дефект комплектующего изделия). О своем решении он письменно сообщает покупателю. Покупатель за свой счет направляет поставщику дефектное изделие в таре, исключающей его дальнейшее повреждение при транспортировании. К изделию должен быть приложен паспорт (формуляр, этикетка). По получении дефектного изделия поставщик совместно с предприятием-изготовителем создает экспертную комиссию для его исследования. Покупатель имеет право, направить своего представителя для участия в работе комиссии, о чем он должен своевременно уведомить поставщика.

Комиссия проводит исследование по разработанной предприятием-изготовителем программе. По результатам исследования составляется акт, один экземпляр которого направляется покупателю.

Если в результате проведения исследования будет установлена вина поставщика, то он совместно с предприятием-изготовителем безвозмездно устраняет дефекты изделия, о чем делает соответствующую запись в паспорте (формуляре, этикетке), после чего возвращает изделие покупателю. В случае невозможности проведения ремонта поставщик производит замену изделия. Возврат изделия покупателю осуществляется за счет поставщика.

Если в результате проведения исследования будет установлена вина потребителя (нарушение правил эксплуатации), то покупатель обязан оплатить поставщику стоимость ремонта, стоимость проведенного исследования и стоимость возврата изделия покупателю.